Numéro du modèle UB1103 ASPIRO-SOUFFLEUR 550W

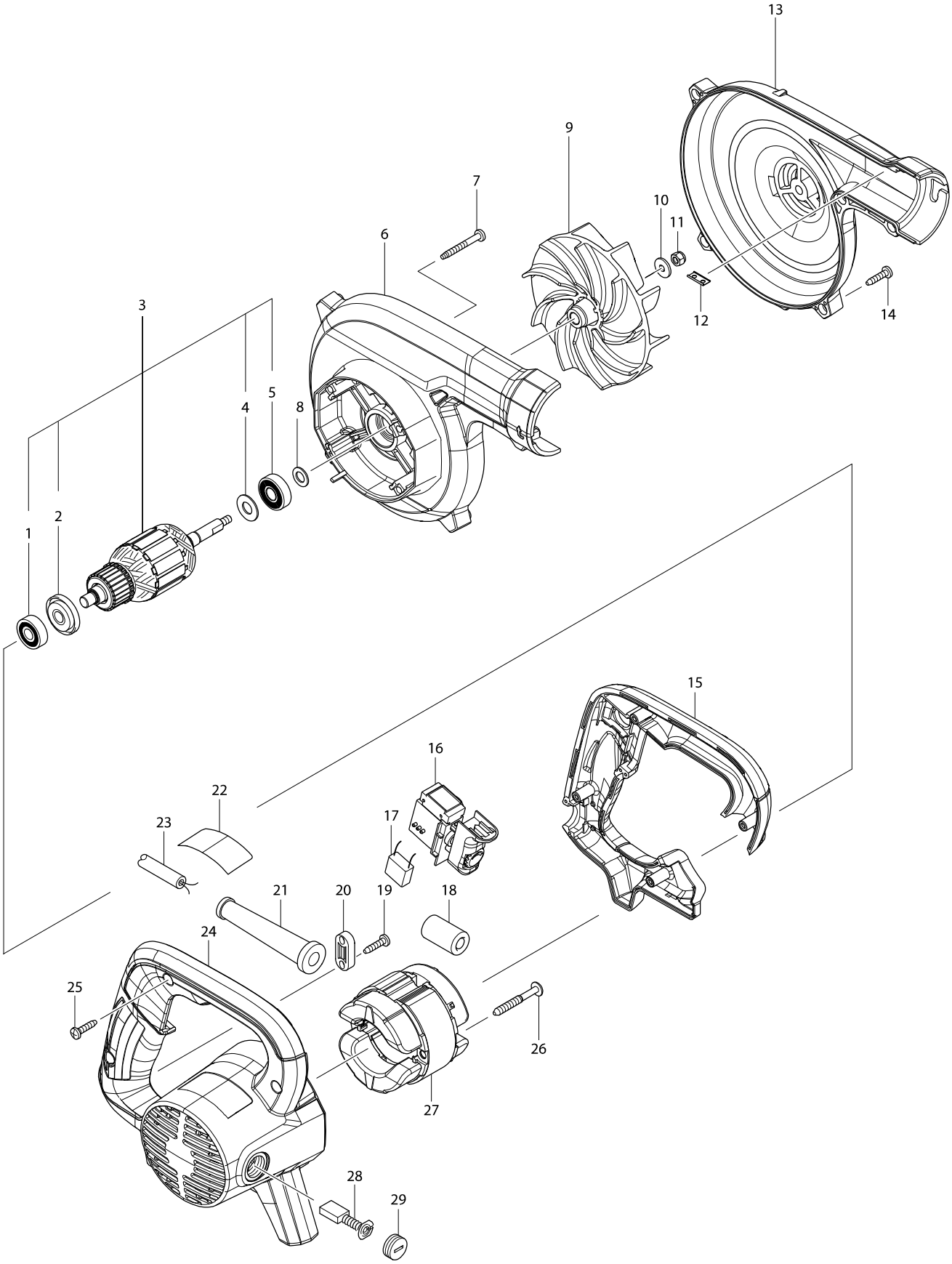

Numéro du modèle UB1103 ASPIRO-SOUFFLEUR 550W

Position	Référence piè	Description	Echa	QTE	N/O	Option 1	Option 2	COMMENTAIRE
001	210044-4	ROULEMENT A BILLES 608DDW		1		P2		
002	681644-1	ISOLATION		1		P2		
003	513904-2	ARMATURE ASS'Y 240V		1				
D10		INC. 1,2,4,5						
004	267237-4	FLAT WASHER 9		1				
005	211491-2	BALL BEARING 609DDW		1				
006	142292-6	FAN HOUSING COMPLETE		1				
007	266351-3	VIS 4X35		4		P1		
008	267240-5	RONDELLE 8		1		P1		
009	240148-8	FAN 110		1				
010	267294-2	RONDELLE 5		1		P1		
011	252103-8	ECROU HEX M5-8		1		P2		
012	345998-7	PLAQUES (JEU)		1		P1		
013	454702-4	FAN COVER		1				
014	266326-2	VIS 4x18		5		P2		
015	454700-8	HANDLE COVER		1				
016	651298-8	INTERR TG813AB-1		1		P25		
017	645190-8	CONDENSATEUR		1		P1		
018	688162-0	LINE FILTER		1				
019	266326-2	VIS 4x18		2		P2		
020	687124-5	BARETTE DE FIXATION		1		P1		
021	682569-2	MANCHON DE CABLE		1		P1		
022	815D55-4	UB1103 NAME PLATE		1				
023	665394-6	CABLE GD2 X 1MM 3M (Nø1)		1				
024	142291-8	MOTOR HOUSING COMPLETE		1				
C10	643708-9	PORTE CHARBON 5X11		2		P7		
025	266326-2	VIS 4x18		4		P2		
026	266211-9	VIS 5X40		2		P2		
027	599047-4	FIELD ASS'Y 240V		1				
C10	654020-2	CONNEXION CB5		2		P4		
C20	654501-6	MANCHON à SERTIR		2		P3		
028	191963-2	JEU DE CHARBON CB-303		1		P12		
029	643750-0	BOUCHON DU PORTE CHARBON		2		P3		
A01	123245-4	NOZZLE ASS'Y		1				
C10	454703-2	JOINT		1				
A02A	123241-2	DUST BAG ASSEMBLY		1				
C10	410602-8	FERMETURE		1		P7		